Electro Sur Este S.A.

GERENCIA DE PROYECTOS ESPECIALES
OFICINA DE NORMAS Y ESTANDARIZACIÓN

ARMADO TRIFASICO TIPO H DE ANCLAJE CON CADENA

SECTOR TIPICO: 2, 3, 4, 5, 6, SER

MT

TIPO DE ARMADO

ATH6

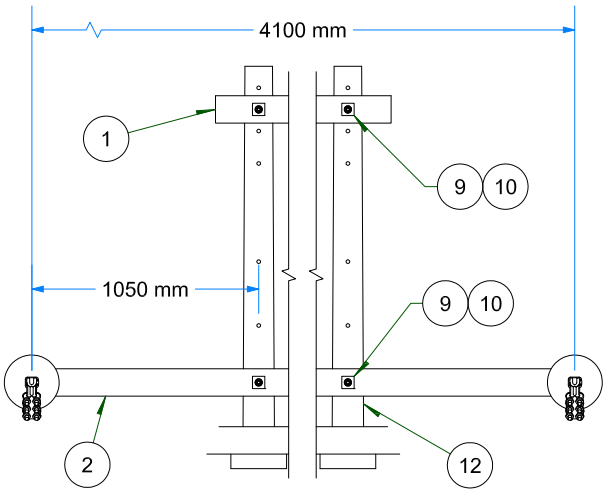

VISTA FRONTAL
ESC: 1 / 35

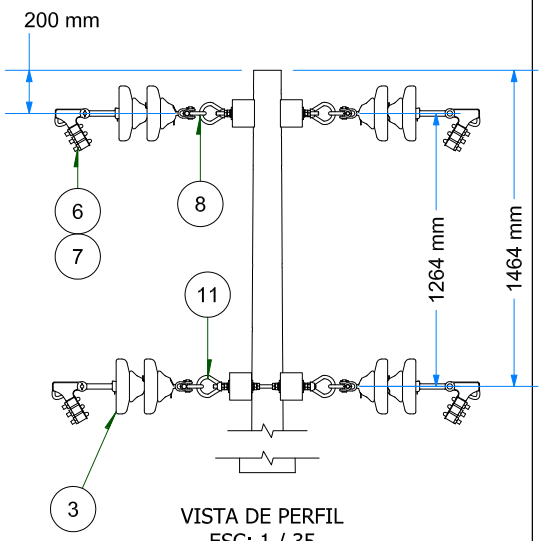

VISTA DE PERFIL
ESC: 1 / 35

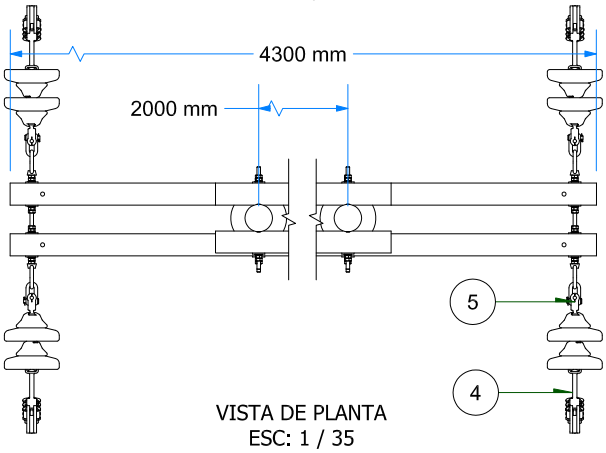

VISTA DE PLANTA
ESC: 1 / 35

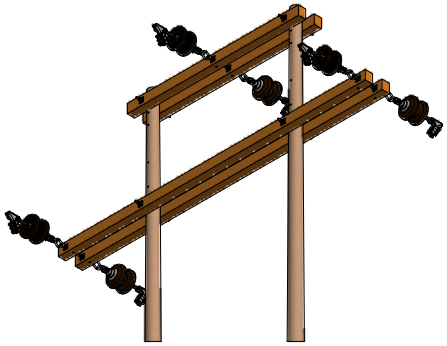

VISTA ISOMETRICA
ESC: 1 / 75

IT	COD. ELSE	SICODI	DESCRIPCIÓN	UND.	CANT.
1	I-LP050103	PCM10	CRUCETA DE MADERA TRATADA IMPORTADA 102x127mm, L=2,40 m, ARMADO "H"	und.	2
2	I-LP050104	PCM11	CRUCETA DE MADERA TRATADA IMPORTADA 102x127mm, L=4,30 m, ARMADO "H"	und.	2
3	I-LP070101	ASS01	AISLADOR DE PORCELANA TIPO SUSPENSION 52-3	und.	12
4	I-LP140301	AXA04	ADAPTADOR CASQUILLO OJO LARGO	und.	6
5	I-LP140601	AXA02	ADAPTADOR HORQUILLA BOLA	und.	6
6	I-LP150701	CXX09	CINTA PLANA DE ARMAR DE ALUMINIO	und.	6
7	I-LP151001	AXG01	GRAPA DE ANCLAJE TIPO PISTOLA DE DOS PERNOS PARA CONDUCTORES DE SECCIÓN 16 a 50 mm²	und.	6
8	I-LP181202	AXA01	GRILLETE DE ANCLAJE TIPO RECTO D=16mm C/PASADOR DE SEGURIDAD	und.	6
9	I-LP181502	FAC07	ARANDELA CUADRADA PLANA DE 57 x 57 x 5 mm, D= 17.5 mm	und.	20
10	I-LP181805	FPD05	PERNO DOBLE ARMADO 16 mm, L= 457 mm, CR=77kN C/2T/2C/4A/2AP	und.	7
11	I-LP182902	FTO01	TUERCA OJO, D= 16 mm	und.	6
12	I-LP020105	PPM21	POSTE DE MADERA IMPORTADA DE 12m, CLASE 6D, D1= 127, D2= 258 mm	und.	2

DISEÑO:	ELSE	VERSION:	VER.: 02	TENSION:	22,9 kV
CODIGO NIF:	ANCLAJE	ELABORADO:	JLGR	OCT-2015	CODIGO TIPO:	MT
CODIGO SID ELSE:	ATH6	REVISADO:	JJD	NOV-2015	ESTRUCTURA:	MADERA
CODIGO MINEM:	PRH-3	APROBADO:	SCN	NOV-2015	ARCHIVO:	MT-ATH6-22,9 (CAD)

MODIFICADO:	GPN
PESO FERRETERIA (Kg):	119,745
PESO AISLADORES (Kg):	63,600

LAMINA: 8

ARMADOS TRIFASICOS TIPO H DE MEDIA TENSION
ATH
(30°-60°)