Electro Sur Este S.A.

GERENCIA DE PROYECTOS ESPECIALES
OFICINA DE NORMAS Y ESTANDARIZACIÓN

ARMADO MONOFASICO DE ANCLAJE

SECTOR TIPICO: 2, 3, 4, 5, 6, SER

MT

TIPO DE ARMADO

AU3

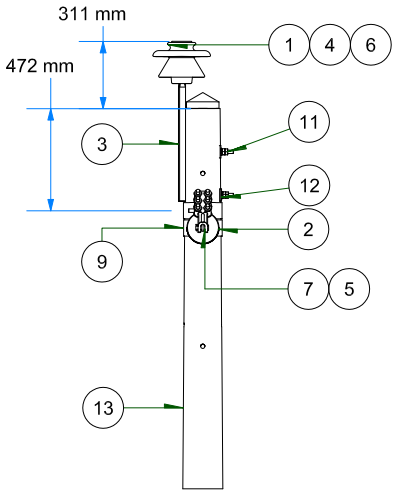

VISTA FRONTAL
ESC: 1 / 35

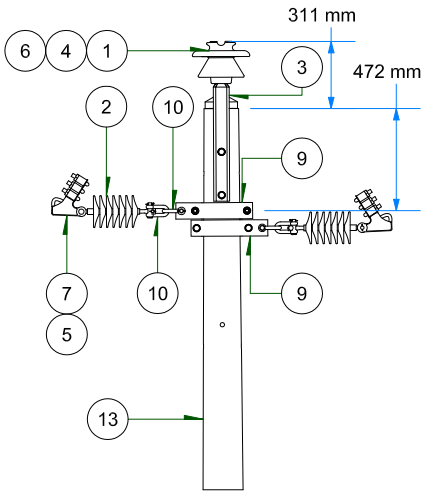

VISTA DE PERFIL
ESC: 1 / 35

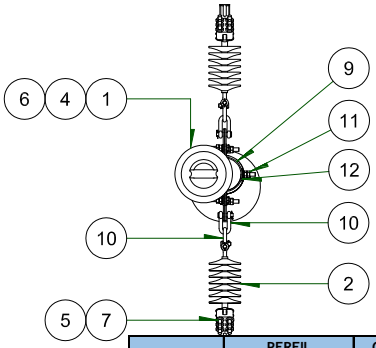

VISTA DE PLANTA

ARMADO	PERFIL	CONDUCTOR	VANO
	TIPO	TIPO	MÁXIMO (m)
AU3	-	≤AAAC-70 mm²	931
AU3	-	≥AAAC-120 mm²	484

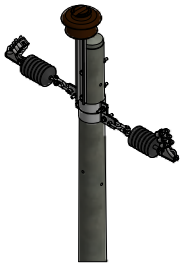

VISTA ISOMETRICA
ESC: 1 / 50

NOTA: Los vanos máximos indicados son referenciales. Los soportes y armados serán calculados en función al tipo de terreno y características de la zona del proyecto, cumpliendo con las DMS.

IT	COD. ELSE	SICODI	DESCRIPCIÓN	UND.	CANT.
1	I-LP060201	APS03	AISLADOR DE PORCELANA TIPO PIN ANSI 56-2	und.	1
2	I-LP090102	ASS03	AISLADOR POLIMERICO TIPO SUSPENSION DE LONGITUD 430 mm., 25 kV	und.	2
3	I-LP130102	AXC06	ESPIGA PARA VERTICE PUNTA DE POSTE L= 508 mm, DR= 35 mm, PARA AISLADOR PIN ANSI 56-2 C/T/C/A/AP	und.	1
4	I-LP150404	CXP18	VARILLA DE ARMAR PREFORMADA SIMPLE DE AL DE 1371 mm, 11 HILOS PARA CONDUCTOR DE AL 70 mm²	und.	1
5	I-LP150701	CXX09	CINTA PLANA DE ARMAR DE ALUMINIO	und.	2
6	I-LP150901	CXX05	ALAMBRE DE AMARRE DE ALUMINIO DE 10 mm²	m.	2,5
7	I-LP151001	AXG01	GRAPA DE ANCLAJE TIPO PISTOLA DE DOS PERNOS PARA CONDUCTORES DE SECCIÓN 16 a 50 mm²	und.	2
8	I-LP151404	FKX10	CONECTOR DE DOBLE VIA Al-Al DE DOS PERNOS 16-120mm²	und.	1
9	I-LP180106	RXA01	ABRAZADERA PARA ARMADO VERTICAL de 75 mm, E= 6,4 mm, D=160 mm C/3P/3T/3C/6A/3AP	und.	2
10	I-LP181202	AXA01	GRILLETE DE ANCLAJE TIPO RECTO D=16mm C/PASADOR DE SEGURIDAD	und.	4
11	I-LP182015	FPM10	PERNO MAQUINADO L= 229 mm, D= 16 mm C/T/C/2A/AP	und.	2
12	I-LP182101	PCF01	ARANDELA CUADRADA CURVA DE 57 x 57 x 5 mm, D= 14 mm	und.	2
13	I-LP010104	PPC16	POSTE DE CONCRETO ARMADO 12/300/160/330 (ó SEGUN REQ.)	und.	1

DISEÑO:	ELSE	VERSION:	VER.: 02	TENSION:	10 kV - 13,2 kV
CODIGO NIF:	ANCLAJE	ELABORADO:	JLGR	OCT-2015	CODIGO TIPO:	MT	MODIFICADO:	GPN
CODIGO SID ELSE:	AU3	REVISADO:	JJD	NOV-2015	ESTRUCTURA:	CONCRETO	PESO FERRETERIA (Kg):	16.585
CODIGO MINEM:	PR3-0	APROBADO:	SCN	NOV-2015	ARCHIVO:	MT-AU3-10	PESO AISLADORES (Kg):	10.95

LAMINA: 3

ARMADOS MONOFASICOS (UNIFILARES) DE MEDIA TENSION
AU
(30°- 60°)