Electro Sur Este S.A.

GERENCIA DE PROYECTOS ESPECIALES
OFICINA DE NORMAS Y ESTANDARIZACIÓN

ARMADO TRIFASICO TIPO TRIO DE ALINEAMIENTO Y ANGULO

SECTOR TIPICO: 2, 3, 4, 5, 6, SER

MT

TIPO DE ARMADO

ATT2

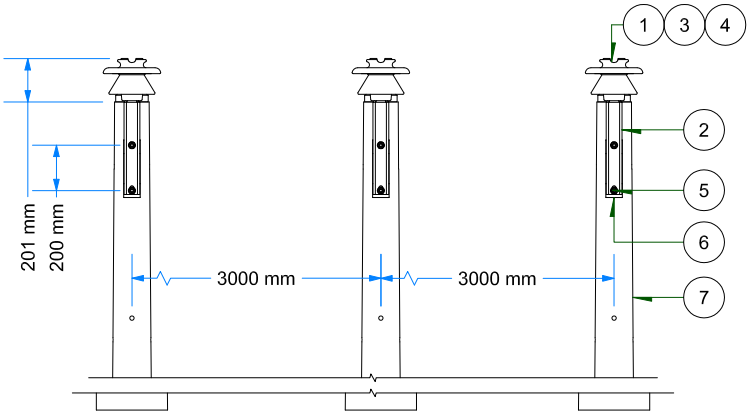

VISTA FRONTAL
ESC: 1 / 35

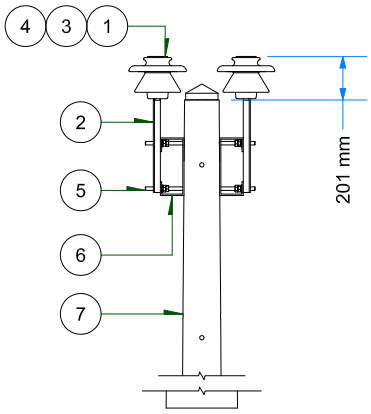

VISTA DE PERFIL
ESC: 1 / 35

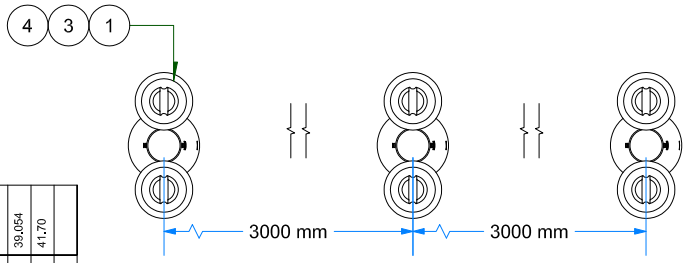

VISTA DE PLANTA
ESC: 1 / 35

ARMADO	PERFIL	CONDUCTOR	VANO
	TIPO	TIPO	MÁXIMO (m)
ATT2	-	≤AAAC-70 mm²	588
ATT2	-	≥AAAC-120 mm²	401

VISTA ISOMETRICA
ESC: 1 / 75

NOTA: Los vanos máximos indicados son referenciales. Los soportes y armados serán calculados en función al tipo de terreno y características de la zona del proyecto, cumpliendo con las DMS.

IT	COD. ELSE	SICODI	DESCRIPCIÓN	UND.	CANT.
1	I-LP060201	APS03	AISLADOR DE PORCELANA TIPO PIN ANSI 56-2	und.	6
2	I-LP130102	AXC06	ESPIGA PARA VERTICE PUNTA DE POSTE L= 508 mm, DR= 35 mm, PARA AISLADOR PIN ANSI 56-2 C/T/C/A/AP	und.	6
3	I-LP150404	CXP18	VARILLA DE ARMAR PREFORMADA SIMPLE DE AL DE 1371 mm, 11 HILOS PARA CONDUCTOR DE AL 70 mm²	und.	6
4	I-LP150901	CXX05	ALAMBRE DE AMARRE DE ALUMINIO DE 10 mm²	m.	15
5	I-LP181806	FPD06	PERNO DOBLE ARMADO 16 mm, L= 508 mm, CR=55kN C/2T/2C/4A/2AP	und.	6
6	I-LP182501	AXP30	SOPORTE SEPARADOR PARA ESPIGA DE VERTICE L=110 mm.	und.	6
7	I-LP010104	PPC16	POSTE DE CONCRETO ARMADO 12/300/160/330 (ó SEGUN REQ.)	und.	3

DISEÑO:			MODIFICADO:		GPN
CODIGO NIF:			PESO FERRETERIA (Kg):	39.054	
CODIGO SID ELSE:			PESO AISLADORES (Kg):	41.70	
CODIGO MINEM:					
ELSE			10 kV - 13.2 kV		
ALINEAM.			MT		
VERSION:			TENSION:		
ELABORADO:	JLGR	OCT-2015	CODIGO TIPO:	CONCRETO	
REVISADO:	JJD	NOV-2015	ESTRUCTURA:	MT-ATT2-10	
APROBADO:	SCN	NOV-2015	ARCHIVO:		
ATT2			VER.: 02		
.					

LAMINA:
2

ARMADOS TRIFASICOS TIPO TRIO DE MEDIA TENSION
ATT
(5°-15°)