Electro Sur Este S.A.

GERENCIA DE PROYECTOS ESPECIALES
OFICINA DE NORMAS Y ESTANDARIZACIÓN

ARMADO TRIFASICO TIPO H DE SUSPENSION HORIZONTAL

SECTOR TIPICO: 2, 3, 4, 5, 6, SER

MT

TIPO DE ARMADO

ATH7H

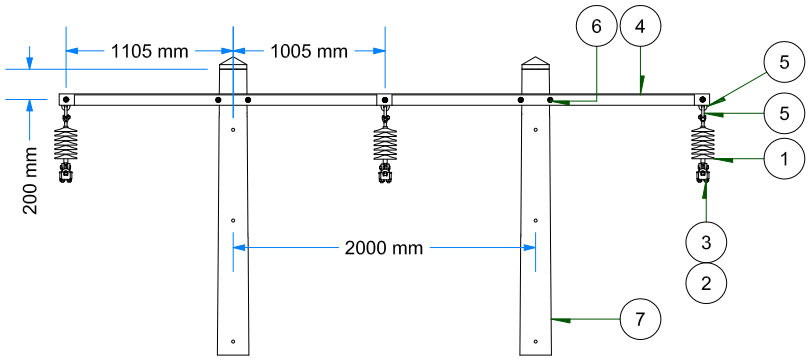

VISTA FRONTAL
ESC: 1 / 50

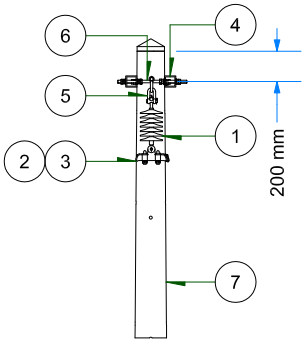

VISTA DE PERFIL
ESC: 1 / 50

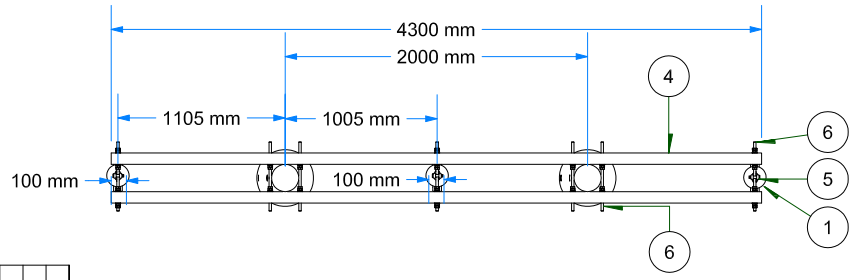

VISTA DE PLANTA
ESC: 1 / 50

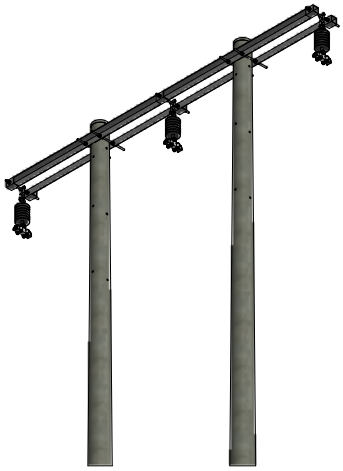

VISTA ISOMETRICA
ESC: 1 / 75

ARMADO	PERFIL	CONDUCTOR	VANO
	TIPO	TIPO	MÁXIMO (m)
ATH7H	64x64x6.4mm.	≤AAAC-70 mm²	617
ATH7H	75x75x6.4mm.	≥AAAC-120 mm²	304

NOTA: Los vanos máximos indicados son referenciales. Los soportes y armados serán calculados en función al tipo de terreno y características de la zona del proyecto, cumpliendo con las DMS.

IT	COD. ELSE	SICODI	DESCRIPCIÓN	UND.	CANT.
1	I-LP090102	ASS03	AISLADOR POLIMERICO TIPO SUSPENSION DE LONGITUD 430 mm., 25 kV	und.	3
2	I-LP150701	CXX09	CINTA PLANA DE ARMAR DE ALUMINIO	und.	3
3	I-LP151103	AXG30	GRAPA DE SUSPENSIÓN DE ALUMINIO PARA CONDUCTORES ENTRE 35 mm² - 240 mm² DE 70 Kn	und.	3
4	I-LP181025	PCF07	CRUCETA DE PERFIL ANGULAR DE FIERRO GALVANIZADO DE 75x75x4300 mm., E=6.4mm, 3 DADOS	und.	2
5	I-LP181202	AXA01	GRILLETE DE ANCLAJE TIPO RECTO D=16mm C/PASADOR DE SEGURIDAD	und.	6
6	I-LP181804	FPD05	PERNO DOBLE ARMADO 16 mm, L= 457 mm, CR=55kN C/2T/2C/4A/2AP	und.	7
7	I-LP010106	PPC20	POSTE DE CONCRETO ARMADO 13/400/180/375 (ó SEGUN REQ.)	und.	2

DISEÑO:	ELSE	VERSION:	TENSION:	VER.: 02	MODIFICADO:	GPN
CODIGO NIF:	ANCLAJE	ELABORADO:	CODIGO TIPO:	JLGR	OCT-2015	MT	PESO FERRETERIA (Kg):	82.433
CODIGO SID ELSE:	ATH7	REVISADO:	ESTRUCTURA:	JJD	NOV-2015	CONCRETO	PESO AISLADORES (Kg):	6.00
CODIGO MINEM:	.	APROBADO:	ARCHIVO:	SCN	NOV-2015	MT-ATH7H-10		

LAMINA:
16

ARMADOS TRIFASICOS TIPO H DE MEDIA TENSION
ATH
(30°-60°)