Electro Sur Este S.A.

GERENCIA DE PROYECTOS ESPECIALES
OFICINA DE NORMAS Y ESTANDARIZACIÓN

ARMADO TRIFÁSICO TIPO H DE ALINEAMIENTO HORIZONTAL

SECTOR TIPICO: 2, 3, 4, 5, 6, SER

MT

TIPO DE ARMADO

ATH1H

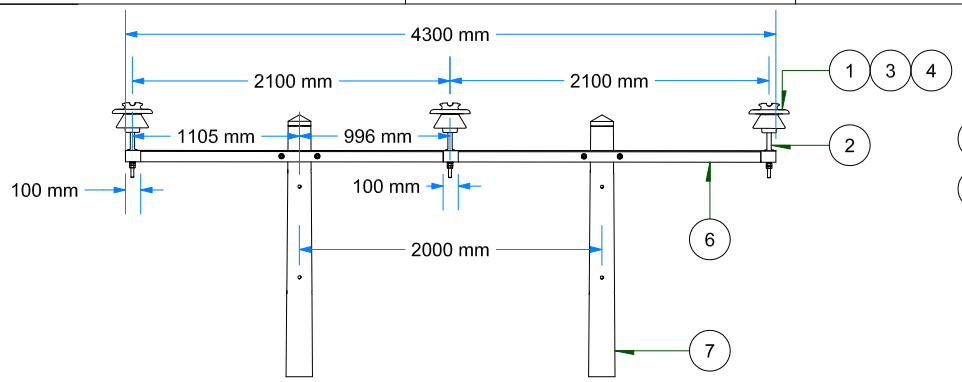

VISTA FRONTAL
ESC: 1 / 50

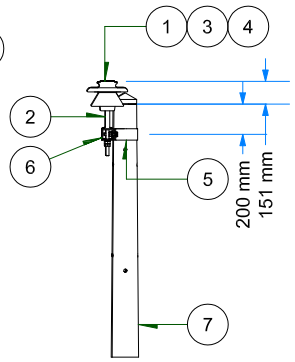

VISTA DE PERFIL
ESC: 1 / 50

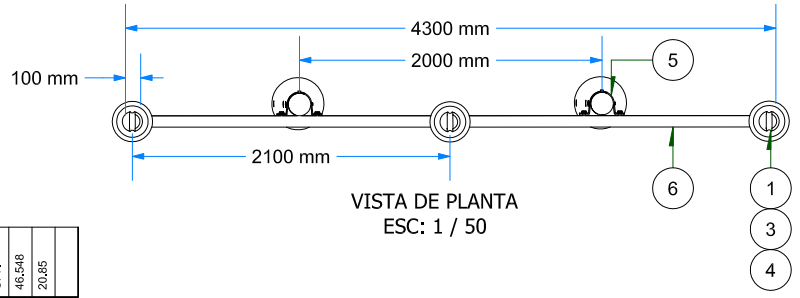

VISTA DE PLANTA
ESC: 1 / 50

VISTA ISOMETRICA
ESC: 1 / 75

ARMADO	PERFIL	CONDUCTOR	VANO
	TIPO	TIPO	MÁXIMO
ATH1H	64x64x6.4mm.	AAAC-70 mm²	264
ATH1H	75x75x6.4mm.	AAAC-120 mm²	196

NOTA: Los vanos máximos indicados son referenciales. Los soportes y armados serán calculados en función al tipo de terreno y características de la zona del proyecto, cumpliendo con las DMS.

IT	COD. ELSE	SICODI	DESCRIPCIÓN	UND.	CANT.
1	I-LP060201	APS03	AISLADOR DE PORCELANA TIPO PIN ANSI 56-2	und.	3
2	I-LP130203	AXC03	ESPIGA PARA CRUCETA L= 180 + 176 mm, D= 25 mm, DR= 35 mm, PARA AISLADOR PIN ANSI 56-2 C/T/C/A/AP	und.	3
3	I-LP150404	CXP18	VARILLA DE ARMAR PREFORMADA SIMPLE DE AL DE 1371 mm, 11 HILOS PARA CONDUCTOR DE AL 70 mm²	und.	3
4	I-LP150901	CXX05	ALAMBRE DE AMARRE DE ALUMINIO DE 10 mm²	m.	8
5	I-LP180506	PAA08	ABRAZADERA TIPO PARTIDO PARA CRUCETA DE 75 mm, E=6,4 mm, D=150 mm C/2P/2T/2C/4A/2AP	und.	2
6	I-LP181025	PCF07	CRUCETA DE PERFIL ANGULAR DE FIERRO GALVANIZADO DE 75x75x4300 mm., E=6.4mm, 3 DADOS	und.	1
7	I-LP010105	PPC19	POSTE DE CONCRETO ARMADO 13/300/150/345 (ó SEGUN REQ.)	und.	2

DISEÑO:			MODIFICADO:		GPN
CODIGO NIF:			PESO FERRETERIA (Kg):	46.548	
CODIGO SID ELSE:			PESO AISLADORES (Kg):	20.85	
CODIGO MINEM:					
ELSE			TENSION:	10 kV - 13.2 kV	
ALINEAM.			CODIGO TIPO:	MT	
ATH1			ESTRUCTURA:	CONCRETO	
PSH-3			ARCHIVO:	MT-ATH1H-10	
VERSION:	VER.: 02				
ELABORADO:	JLGR	OCT-2015			
REVISADO:	JJD	NOV-2015			
APROBADO:	SCN	NOV-2015			

LAMINA:
11

ARMADOS TRIFASICOS TIPO H DE MEDIA TENSION
ATH
(0°-5°)