Electro Sur Este S.A.A.	ARMADO TRIFASICO DE ALINEAMIENTO	TIPO DE ARMADO
GERENCIA DE PROYECTOS ESPECIALES OFICINA DE NORMAS Y ESTANDARIZACIÓN	SECTOR TIPICO: 2, 3, 4, 5, 6, SER — MT	AT1

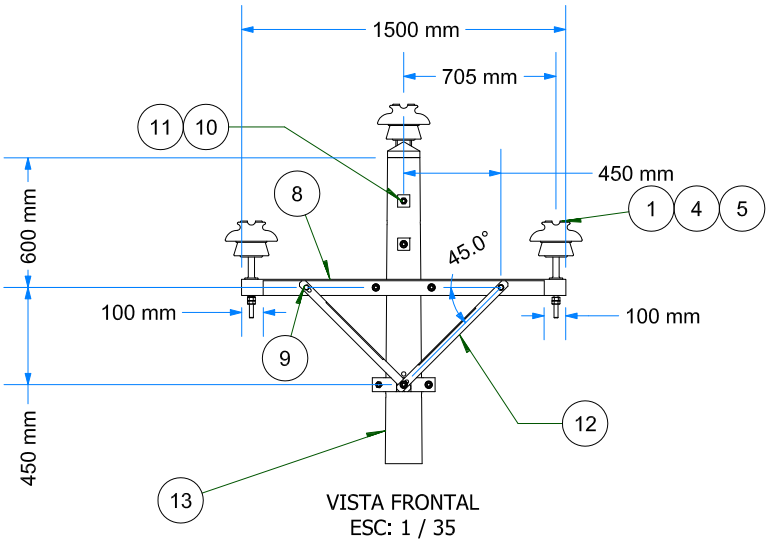

VISTA FRONTAL
ESC: 1 / 35

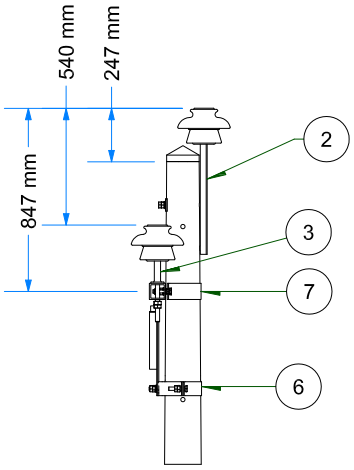

VISTA DE PERFIL
ESC: 1 / 35

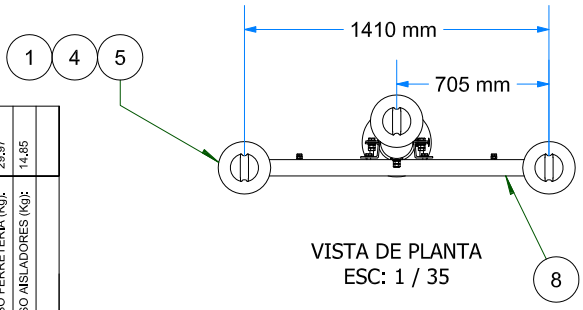

VISTA DE PLANTA
ESC: 1 / 35

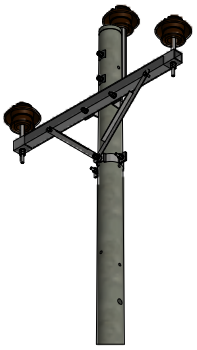

VISTA ISOMÉTRICA
ESC: 1 / 50

IT	COD. ELSE	SICODI	DESCRIPCIÓN	UND.	CANT.
1	I-LP060201	APS03	AISLADOR DE PORCELANA TIPO PIN ANSI 56-2	und.	3
2	I-LP130103	AXC05	ESPIGA PARA VERTICE PUNTA DE POSTE L= 609 mm, DR= 35 mm, PARA AISLADOR PIN ANSI 56-3 C/T/C/A/AP	und.	1
3	I-LP130204	AXC18	ESPIGA PARA CRUCETA L= 203 + 178 mm, D= 28,6 mm, DR= 35 mm, PARA AISLADOR PIN ANSI 56-3 C/T/C/A/AP	und.	2
4	I-LP150402	CXP12	VARILLA DE ARMAR PREFORMADA SIMPLE DE AL DE 1117 mm, 8 HILOS,PARA CONDUCTOR DE AL 35 mm²	und.	3
5	I-LP150901	CXX05	ALAMBRE DE AMARRE DE ALUMINIO DE 10 mm²	m.	8
6	I-LP180307	PAA06	ABRAZADERA TIPO CAS SIMPLE DE 64 mm, E=6,4mm, D=160 mm C/3P/3T/3C/6A/3AP	und.	1
7	I-LP180507	PAA08	ABRAZADERA TIPO PARTIDO PARA CRUCETA DE 75 mm, E=6,4 mm, D=155 mm C/2P/2T/2C/4A/2AP	und.	1
8	I-LP181006	PCF02	CRUCETA DE PERFIL ANGULAR DE FIERRO GALVANIZADO DE 75x75x1500 mm, E=6,4 mm, 2 DADOS 100 mm	und.	1
9	I-LP182001	FPM01	PERNO MAQUINADO L= 50 mm, D= 13 mm C/T/C/2A/AP	und.	2
10	I-LP182014	FPM07	PERNO MAQUINADO L= 203 mm, D= 16 mm C/T/C/2A/AP	und.	2
11	I-LP182102	FAC02	ARANDELA CUADRADA CURVA DE 57 x 57 x 5 mm, D= 17.5 mm	und.	2
12	I-LP182302	PCB06	RIOSTRA DE PERFIL ANGULAR DE F°G° 38x38x710 mm. E= 5 mm.	und.	2
13	I-LP010103	PPC15	POSTE DE CONCRETO ARMADO 12/200/150/320 (ó SEGUN REQ.)	und.	1

DISEÑO:		VERSION:		TENSION:	10 kV - 13 kV
CODIGO NIF:		ELABORADO:	JLGR	CODIGO TIPO:	MT
CODIGO SID ELSE:		REVISADO:	JJD	ESTRUCTURA:	CONCRETO
CODIGO MNEM:		APROBADO:	SCN	ARCHIVO:	MT-AT1-10
ELSE		VER.: 02		MODIFICADO:	GPN
ALINEAM.		OCT-2015		PESO FERRETERIA (Kg):	29.97
AT1		NOV-2015		PESO AISLADORES (Kg):	14.85
PS1-3		NOV-2015			

LAMINA: 1

ARMADOS TRIFASICOS DE MEDIA TENSION
AT
(0°-5°)